Hi-MO X6 探索家

LR5-72HTD
560~585M

- 适配分布式项目
- 简约现代，别具风格
- 全生命周期更优发电表现
- 高品质保证组件长期可靠

15 15年产品材料与工艺质保

30 30年超额线性功率输出质保

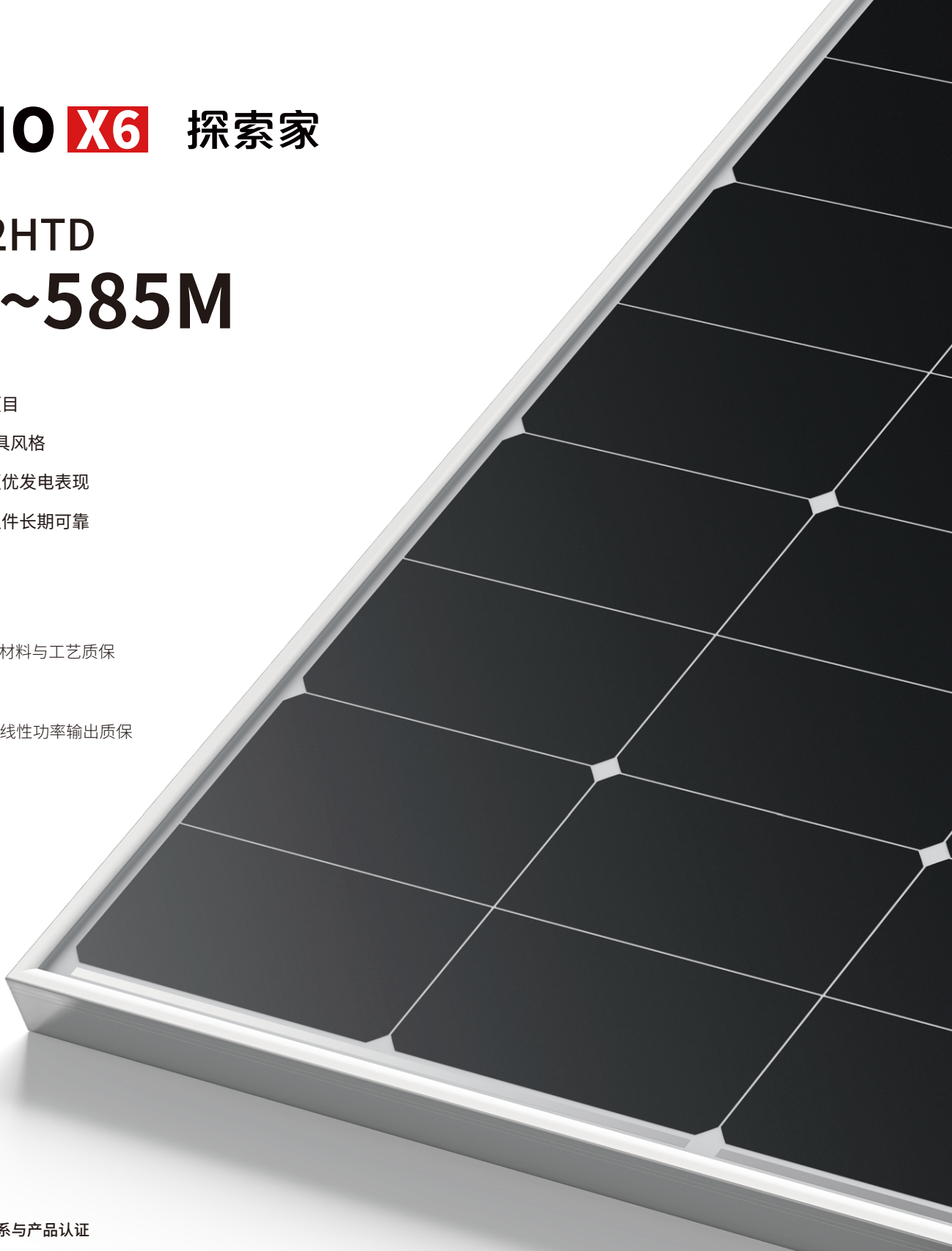

完善的质量管理体系与产品认证

IEC 61215, IEC 61730, UL 61730
ISO9001: 2015: ISO 质量管理体系
ISO14001: 2015: ISO 环境管理体系
ISO45001: 2018: 职业健康与安全体系
IEC62941: 光伏组件的设计和型式试验的质量保证指南

LONGi

Hi-MO X6 探索家

LR5-72HTD 560~585M

22.6%	0~3%	<1.5%	0.40%
最高转换效率	功率公差	首年功率衰减	2~30年每年功率衰减

超额收益

30年超额线性功率输出质保

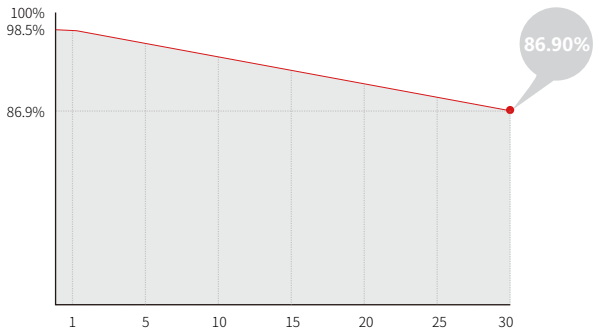

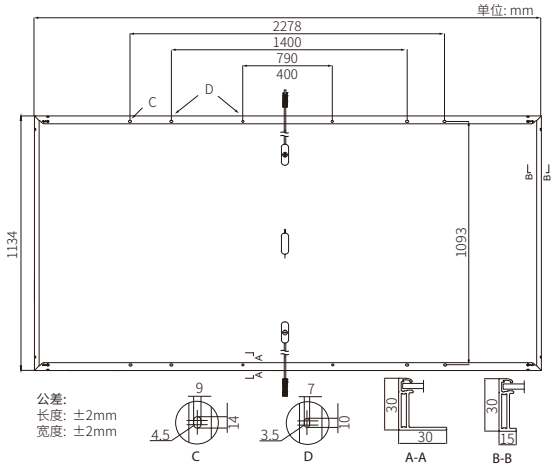

机械参数

电池排列	144 (6×24)
接线盒	分体接线盒, IP68
输出线	4mm², +400, -200mm/±1400mm 导线长度可定制
玻璃	双玻, 2.0mm半钢化玻璃
边框	阳极氧化铝合金边框
组件重量	31.8kg
组件尺寸	2278×1134×30mm
包装信息	36块/托 180块/20尺平柜 720块/40尺高柜 720块/13.5米平板车 900块/17.5米平板车

* 17.5米车以30t荷载标注, 因规格不统一, 具体装车量以实际到货为准。

电性能参数

STC : AM1.5 1000W/m² 25°C NOCT : AM1.5 800W/m² 20°C 1m/s

最大功率测试不确定度: ±3%

组件型号	LR5-72HTD-560M		LR5-72HTD-565M		LR5-72HTD-570M		LR5-72HTD-575M		LR5-72HTD-580M		LR5-72HTD-585M	
测试条件	STC	NOCT	STC	NOCT	STC	NOCT	STC	NOCT	STC	NOCT	STC	NOCT
最大功率 (Pmax/W)	560	418	565	422	570	426	575	430	580	433	585	437
开路电压 (Voc/V)	51.70	48.54	51.85	48.68	52.00	48.82	52.15	48.96	52.30	49.10	52.45	49.25
短路电流 (Isc/A)	13.87	11.20	13.93	11.25	14.00	11.31	14.06	11.36	14.13	11.41	14.19	11.46
峰值功率电压 (Vmp/V)	43.25	39.47	43.40	39.60	43.55	39.74	43.70	39.88	43.85	40.01	44.00	40.15
峰值功率电流 (Imp/A)	12.95	10.60	13.02	10.66	13.09	10.72	13.16	10.77	13.23	10.83	13.30	10.89
组件效率 (%)	21.7		21.9		22.1		22.3		22.5		22.6	

不同背面功率增益下的综合电性能 (以575W为例)

Pmax /W	Voc/V	Isc /A	Vmp/V	Imp /A	Pmax gain
604	52.15	14.76	43.70	13.82	5%
633	52.15	15.47	43.70	14.48	10%
661	52.25	16.17	43.80	15.13	15%
690	52.25	16.87	43.80	15.79	20%
719	52.25	17.58	43.80	16.45	25%

工作参数

工作温度	-40°C ~ +85°C
功率公差	0 ~ 3%
最大系统电压	DC1500V (IEC/UL)
最大保险丝额定电流	30A
标称工作温度	45±2°C
安全防护等级	Class II
双面因子	60±5%
组件防火等级	IEC Class C

负载能力

正面最大静态载荷	5400Pa
背面最大静态载荷	2400Pa
通过冰雹测试	直径25mm, 冲击速度23m/s

温度系数 (STC测试)

短路电流(Isc)温度系数	+0.050%/°C
开路电压(Voc)温度系数	-0.230%/°C
峰值功率(Pmax)温度系数	-0.280%/°C

LONGi

本规格书中包含的所有数据如有任何更改，恕不另行通知，最终解释权归隆基所有。(20240304 V19) 分布式